нержавеющая сталь

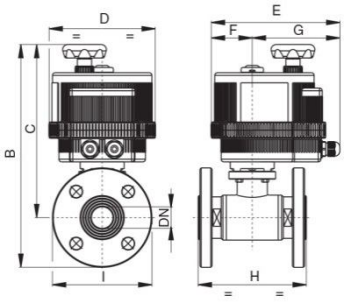

арт. 8E011* – корпус нерж./сталь AISI316**

арт. 8E012*** – корпус нерж./сталь AISI304

***напряжение питания		
12 AC/DC	24 AC/DC	100-240 AC
- 001	**- 002**	**- 004**

Общие характеристики	**Двухходовой, полированный, полнопроходной**
Размеры присоединения	1/2”, 3/4”, 1”, 1¼”, 1½”, 2”, 2½”, 3”, 4”
Тип присоединения	Фланец PN16/40. DIN 3204-F4. UNI EN 1092-1:2003
Условный проход, DN	10мм, 15мм, 20мм, 25мм, 32мм, 40мм, 50мм, 65мм, 80мм, 100мм, 125мм
Рабочая температура	От -20°C до +160°C
Рабочее давление, PN	16-25-40 в зависимости от DN, см. таблицу
Тип арматуры	Серия 4G арт. 103050-6, см. стр. 27 каталога

DN	**10**	**15**	**20**	**25**	**32**	**40**	**50**	**65**	**80**	**100**
PN	**40**	**40**	**40**	**40**	**40**	**25**	**25**	**16**	**16**	**16**
B	222	227	234	296	363	350	413	397	412	432
C	177	179	182	238	293	275	330	305	312	322
D	123	123	123	157	157	185	185	211	211	211
E	164	164	164	191	191	215	215	237	237	237
F	43	43	43	61	61	68	68	84	84	84
G	121	121	121	130	130	147	147	153	153	153
H	110	115	120	125	130	140	150	170	180	190
I	90	95	105	115	140	150	165	185	200	220
Привод	**VB015**	**VB015**	**VB015**	**VB015**	**VB030***	**VB030***	**VB060**	**VB060**	**VB110**	**VB110**

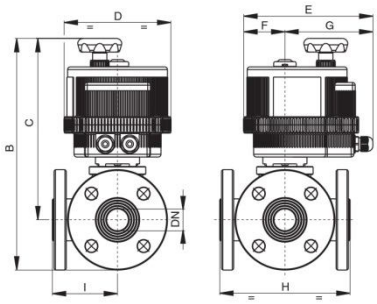

арт. 8E022(T)*/8E023(L)*** – корпус нерж./сталь AISI316**

арт. 8E024(T)***/8E025(L)*** – корпус нерж./сталь AISI304

***напряжение питания		
12 AC/DC	24 AC/DC	100-240 AC
- 001	**- 002**	**- 004**

Общие характеристики	**Трехходовой, полированный, полнопроходной, направление T- или L- порт**
Размеры присоединения	1/2”, 3/4”, 1”, 1¼”, 1½”, 2”, 2½”, 3”, 4”
Тип присоединения	Фланец PN16/40. DIN 3204-F4. UNI EN 1092-1:2003
Условный проход, DN	10мм, 15мм, 20мм, 25мм, 32мм, 40мм, 50мм, 65мм, 80мм, 100мм
Рабочая температура	От -20°C до +160°C
Рабочее давление, PN	16-25-40 бар в зависимости от DN, см. таблицу
Тип арматуры	Серия 4G арт. 303050-6, см. стр. 40 каталога

DN	**10**	**15**	**20**	**25**	**32**	**40**	**50**	**65**	**80**	**100**
PN	**40**	**40**	**40**	**40**	**40**	**40**	**25**	**25**	**16**	**16**
B	234	239	297	307	367	379	389	426	448	475
C	189	191	245	249	297	304	307	334	348	365
D	123	123	157	157	185	185	185	211	211	222
E	164	164	191	191	215	215	215	237	237	247
F	43	43	61	61	68	68	68	84	84	77
G	121	121	130	130	147	147	147	153	153	170
H	120	130	140	150	180	200	220	240	260	300
I	60	65	70	75	90	100	110	120	130	150
Привод	**VB015**	**VB015**	**VB030***	**VB030***	**VB060**	**VB060**	**VB060***	**VB110**	**VB90**	**VB350**

АРХИМЕД ТОРГОВО-ИНЖЕНЕРНЫЙ ЦЕНТР
тел. +7 (495) 788-54-55 • www.airar.ru • info@airar.ru