углеродистая сталь

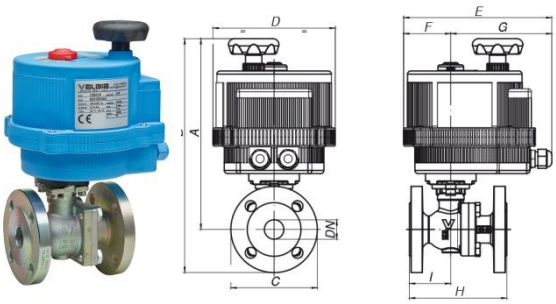

арт. 8E186* – корпус сталь**
арт. 8E188*** – фланец ANSI150, сталь

***напряжение питания		
12 AC/DC	24 AC/DC	100-240 AC
- 001	**- 002**	**- 004**

Общие характеристики	**Фланцевый, полнопроходной, пожарозащищенный, антистатическое исполнение, двухсоставной**
Размеры присоединения	1/2”, 3/4”, 1”, 1¼”, 1½”, 2”, 2½”, 3”, 4”
Тип присоединения	Фланец PN16, EN558 basic series 27
Условный проход, DN	15мм, 20мм, 25мм, 40мм, 50мм, 65мм, 80мм, 100мм
Рабочая температура	От -10°C до +160°C
Рабочее давление, PN	16/40 бар, в зависимости от DN, см. таблицу
Тип арматуры	Серия SPLIT-BODY арт. 765001, см. стр. 71 каталога

DN	**25**	**32**	**40**	**50**	**65**	**80**	**100**
PN	**40**	**40**	**40**	**40**	**16**	**16**	**16**
A	246	286	295	305	343	352	367
B	304	356	370	387	436	452	477
C	115	115	140	165	185	200	220
D	157	157	157	185	211	211	211
E	191	191	191	215	237	237	237
F	61	61	61	68	84	84	84
G	130	130	130	147	153	153	153
H	125	130	140	150	170	180	190
Привод	**VB030**	**VB060**	**VB060**	**VB060**	**VB110**	**VB110**	**VB190**

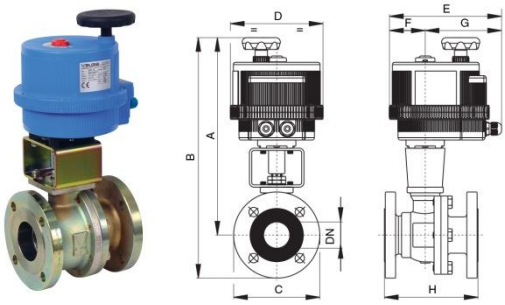

арт. 8E054* – корпус сталь**
арт. 8E056*** – фланец ANSI150, сталь

***напряжение питания		
12 AC/DC	24 AC/DC	100-240 AC
- 001	**- 002**	**- 004**

Общие характеристики	**Фланцевый, полнопроходной, пожарозащищенный, антистатическое исполнение, двухсоставной**
Размеры присоединения	1/2”, 3/4”, 1”, 1¼”, 1½”, 2”, 2½”, 3”, 4”, 5”, 6”, 8”, 10”, 12”
Тип присоединения	Фланец PN16, EN558-basic series 27
Условный проход, DN	15мм, 20мм, 25мм, 32мм, 40мм, 50мм, 65мм, 80мм, 100мм, 125мм, 150мм, 200мм, 250мм, 300мм
Рабочая температура	От -10°C до +160°C, под заказ от -50°C
Рабочее давление, PN	16/40 бар, в зависимости от DN
Тип арматуры	Серия SPLIT-BODY арт. 760001, см. стр. 54, 55 каталога

DN	**15**	**20**	**25**	**32**	**40**	**50**	**65**	**80**	**100**	**125**	**150**
PN	**40**	**40**	**40**	**40**	**40**	**40**	**16**	**16**	**16**	**16**	**16**
A	225	227	294	324	351	359	386	421	435	459	491
B	272	279	351	394	426	441	478	421	544	584	634
C	95	105	115	140	150	165	185	200	220	250	285
D	123	123	157	185	185	185	211	211	211	222	222
E	164	164	191	215	215	215	237	237	237	247	247
F	43	43	61	68	68	68	84	84	84	77	77
G	121	121	130	147	147	147	153	153	153	170	170
H	115	120	125	130	140	150	170	180	190	325	350
Привод	**VB015**	**VB015**	**VB030**	**VB060**	**VB060**	**VB060**	**VB110**	**VB110**	**VB190**	**VB270**	**VB350**