Мембранный импульсный клапан

обжимное уплотнение / прямой резьбовой выход

- **FDP** с электромагнитной катушкой
- **FDM** с пневматическим управлением

Серия FD

размер - 1” – одноступенчатые
- 1½” – двухступенчатые

ОСОБЕННОСТИ

- Большая пропускная способность
- Длительный срок службы
- Малое время открытия/закрытия, обеспечивает экономичную работу
- Высококачественная мембрана с повышенным сопротивлением к износу

ОБЩИЕ ХАРАКТЕРИСТИКИ

- перепад давления 0,5-7,5 бар
- рабочая среда воздух, от -20°C до +80°C (CR) (под заказ -40°C)
  от -30°C до +200°C (VITON)

Наименование	Материал
Корпус	Алюминий
Крышка	Алюминий
Мембрана	CR (хлоропрен/неопрен)
Крепления, болты	Сталь
Сердечник, пружина	Нержавеющая сталь
Неподвижный сердечник	Нержавеющая сталь
Уплотнения и диск	NBR (нитрил/буна-н)
Экранирующая катушка	Медь
Класс изоляции катушки	H
Разъем катушки	PG 9; DIN 43650 ISO 4400

ЭЛЕКТРИЧЕСКИЕ ХАРАКТЕРИСТИКИ

Стандартное напряжение	Мощность	Класс защиты	Артикул катушки
230V/50Hz	19VA	IP65	**BH10 22050**
24V DC	18W	IP65	**BH10 024DC**

Другие напряжения 24VAC, 115VAC по запросу

ТЕХНИЧЕСКИЕ ХАРАКТЕРИСТИКИ

Артикул	ØA	ØB	ØC	ØD	ØE	F	G	H	Вес, кг	Рис.
FDP 25/ FDM 25	1¼”	1”	114	172	27	74	132/74	49,5	1,20/1,00	Рис.1
FDP 35/ FDM 35	2”	1½”	155	228	32	115	186/131	67,5	2,30/2,10	Рис.2

РАЗМЕРЫ, мм

Рис.1 Обжимное уплотнение 1”
FDP25 FDM25

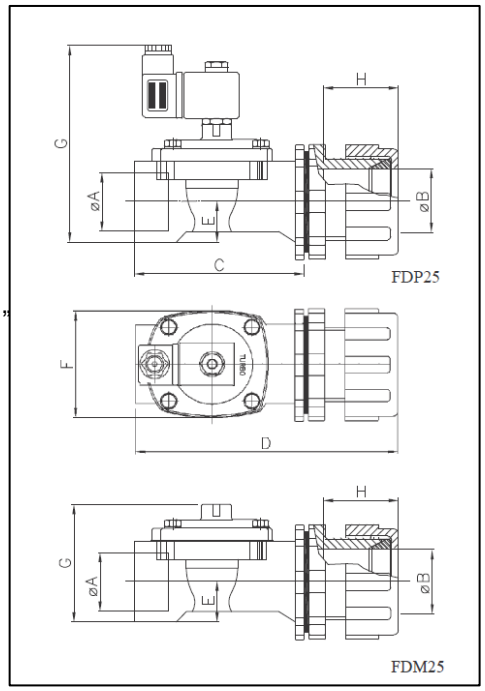

Рис.2. Обжимное уплотнение 1½”
FDP35 FDM35

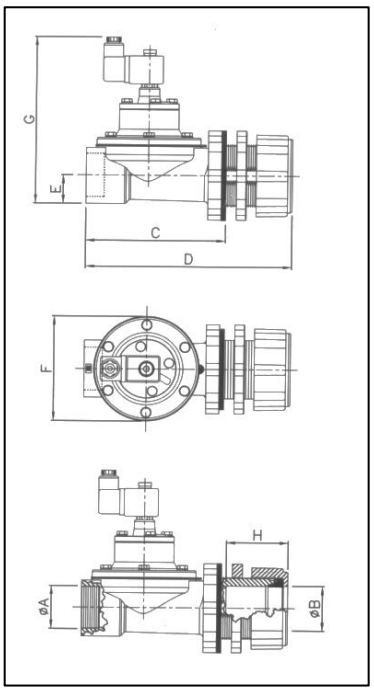

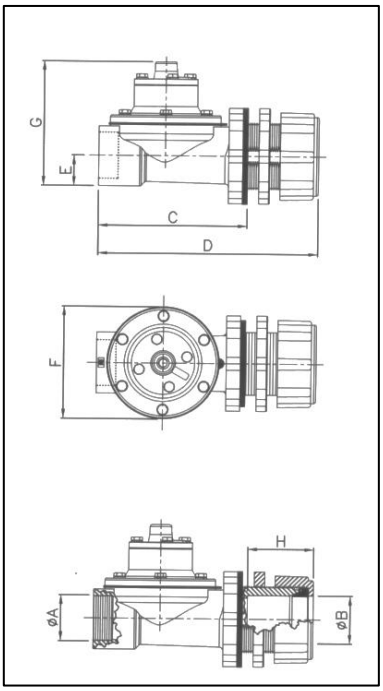

АРХИМЕД ТОРГОВО-ИНЖЕНЕРНЫЙ ЦЕНТР
+7 (495) 788-54-55 • www.airar.ru • info@airar.ru