Шаровые краны с ручкой

углеродистая сталь

Серия RADIAMONT — ДЛЯ ПАРА (VAP) — VALPRES

арт. 713000 – резьба F/F
арт. 714000 – под приварку SW
арт. 715000 – под приварку BW
арт. 710003 – резьба NPT B.1.20.1

арт. – 710063 резьба F/F
арт. – 710064 под приварку SW
арт. – 710065 под приварку BW
арт. – 710085 резьба NPT B.1.20.1

арт. 710148 – антистатическое исполнение
арт. 710063 – уплотнение шара PTFE+15% стекловолокно

Общие характеристики	**Полнопроходной, двухходовой, трехсоставной**
Размеры присоединения	1/4”, 3/8”, 1/2”, 3/4”, 1”, 1¼”, 1½”, 2”, 2½”, 3”, 4”
Тип присоединения	Муфтовый, внутренняя резьба F/F, под приварку встык BW, под приварку SW
Условный проход, DN	8мм, 10мм, 15мм, 20мм, 25мм, 32мм, 40мм, 50мм, 65мм, 80мм, 100мм
Рабочая температура	От -20°C до +160°C **для пара до +198°C**
Рабочее давление, PN	В зависимости от DN, **для пара 15 бар**
Вакуум	10^{-3} Torr
Привод	Площадка с отверстиями для скобы ISO5211

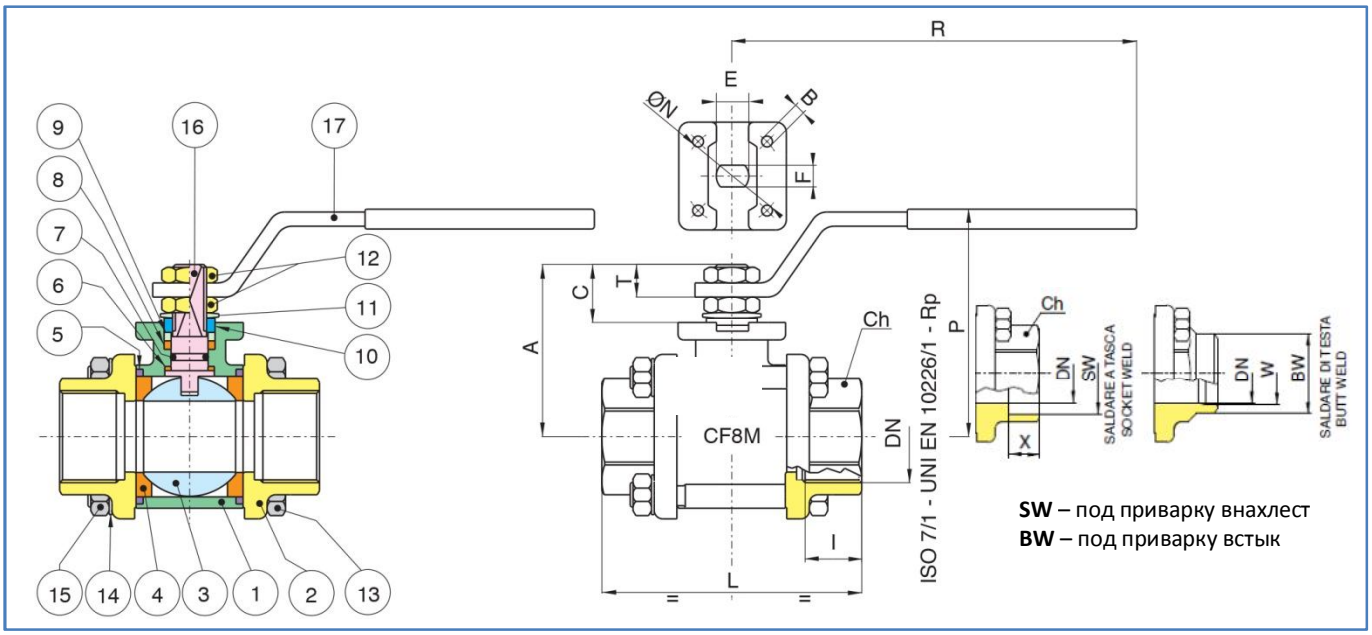

Поз	Наименование	Материал		Кол.	
1	Корпус	Сталь ASTM A216 WCB		1	
2	Патрубок	Сталь ASTM A216 WCB		2	
3	Шар	Нержавеющая сталь A182-F304/A351-CF8		1	
4	Уплотнение шара	PTFE **PTFE+углеволокно15%**		2	
5	Уплотнение	PTFE **FKM(VITON)**		2	
6	Шайба	PTFE **PTFE+углеволокно15%**		1	
7	Уплотнительное кольцо	FKM(VITON)		1	
8	Уплотнение вала	PTFE **PTFE+углеволокно15%**		1	
9	Шайба	Углеродистая сталь		1	
10	Ограничитель	Нерж/сталь AISI 430(1/8”-2”)	Углерод/сталь (2”1/2-4”)	2	1
11	Пружинная шайба	Углеродистая сталь		2	
12	Гайка	Углеродистая сталь		2	
13	Болт	Углеродистая сталь		4	6
14	Шайба	Углеродистая сталь		4	6
15	Гайка	Углеродистая сталь		4	6
16	Вал	Нержавеющая сталь A182-F304/A351-CF8		1	
17	Рукоятка	Углеродистая сталь		1	

углеродистая сталь

DN		SW	BW	W	X	I	L	CH	R	P	A	C	T	E	F	N	B	Z	KV	PN	Кг
1/4”	8	-		-	-	11	57	Ott.22	110	50	35	13,5	9	8	5	-	-	-	6	64	0,28
3/8”	10	18,2	17,1	12,48	9,5	11,4	57	Ott.22	110	50	35	13,5	9	8	5	-	-	-	9	64	0,28
1/2”	15	22,4	21,3	15,76	9,5	15	65	Ott.27	131	64	47	15	10	10	7	36	6	36	19	64	0,40
3/4”	20	27,7	26,7	20,96	11,1	16,3	76	Ott.32	131	68	52	15	10	10	7	42	5,5	42	35	40	0,60
1”	25	34,5	33,4	26,64	12,7	19,1	92	Ott.41	174	79	60	19,5	12,5	12	8	42	6	42	65	40	1,10
1”1/4	32	43,2	42,2	35,08	14,3	21,4	106	Ott.50	174	83	64	19,5	12,5	12	8	42	5,5	42	104	25	1,50
1”1/2	40	49,5	48,3	40,94	15,9	21,4	116	Ott.55	250	100	79	24	16,5	16	10	50	6,5	50	174	25	2,10
2”	50	62	60,3	52,48	17,5	25,7	136	Ott.70	250	107	86	24	16,5	16	10	50	6,5	50	301	25	3,20
2”1/2	65	76,5	73	62,68	20	30,2	153	Ø90	321	126	103	28	18	20	14	70	M8	64	546	16	8,15
3”	80	89,5	88,9	77,92	20	33,3	180	Ø105	321	137	114	28	18	20	14	70	M8	64	873	16	12,8
4”	100	115	114	102,3	20	39,3	217	Ø130	381	156	137	34,5	22	24	18	102	M10	92	1363	16	21,5

Серия RADIAMONT T.I.A. – с уплотнением PTFE полностью 100% охватывающим шар

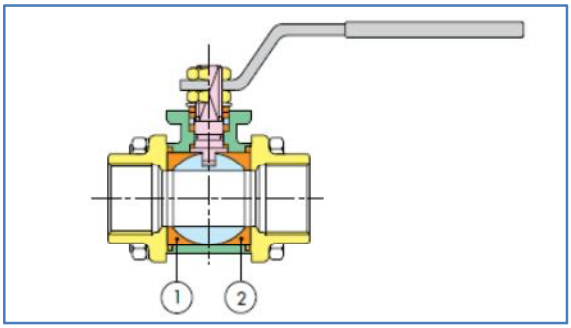

арт 710012 – присоединение резьба/резьба (F/F)
арт 710084 – присоединение под приварку (SW)
арт 710087 – присоединение под приварку встык (BW)

Серия RADIAMONT - с удлиненными отводами под приварку

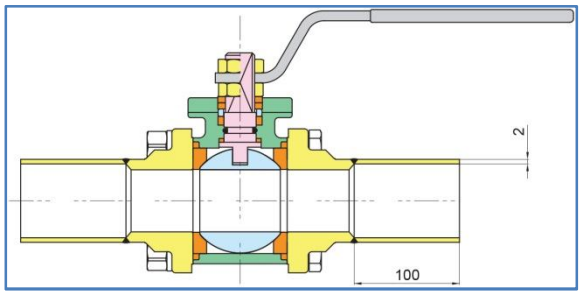
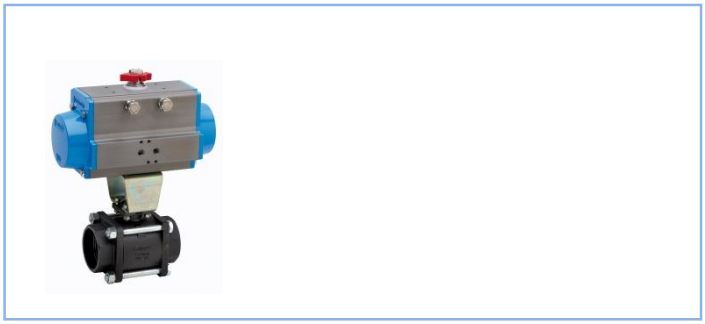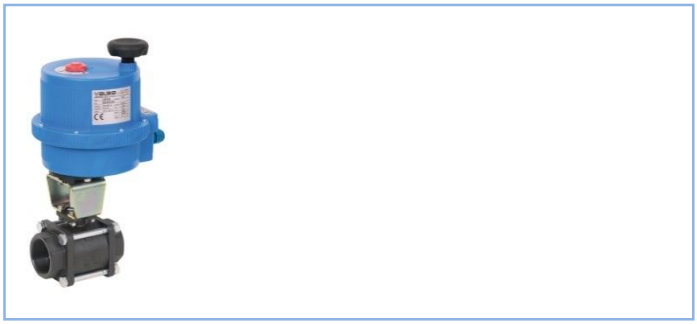
арт 710203 – присоединение под приварку встык (BW)