углеродистая сталь

VALPRES

Серия WAFER-SPLIT

арт. 764000 – фланец PN16, корпус сталь

арт. 764001 – фланец PN16, корпус сталь, PN40

Общие характеристики	**Полнопроходной, антистатическое исполнение, пожарозащищенный**
Размеры присоединения	1/2”, 3/4”, 1”, 1¼”, 1½”, 2”, 2½”, 3”, 4”
Тип присоединения	Фланцевое присоединение PN16
Условный проход, DN	15мм, 20мм, 25мм, 40мм, 50мм, 65мм, 80мм, 100мм
Рабочая температура	От -20°C до +160°C
Рабочее давление, PN	40бар/16бар, в зависимости от DN
Вакуум	До 10^{-3} Torr
Привод	Крепежные отверстия для скобы ISO 5211

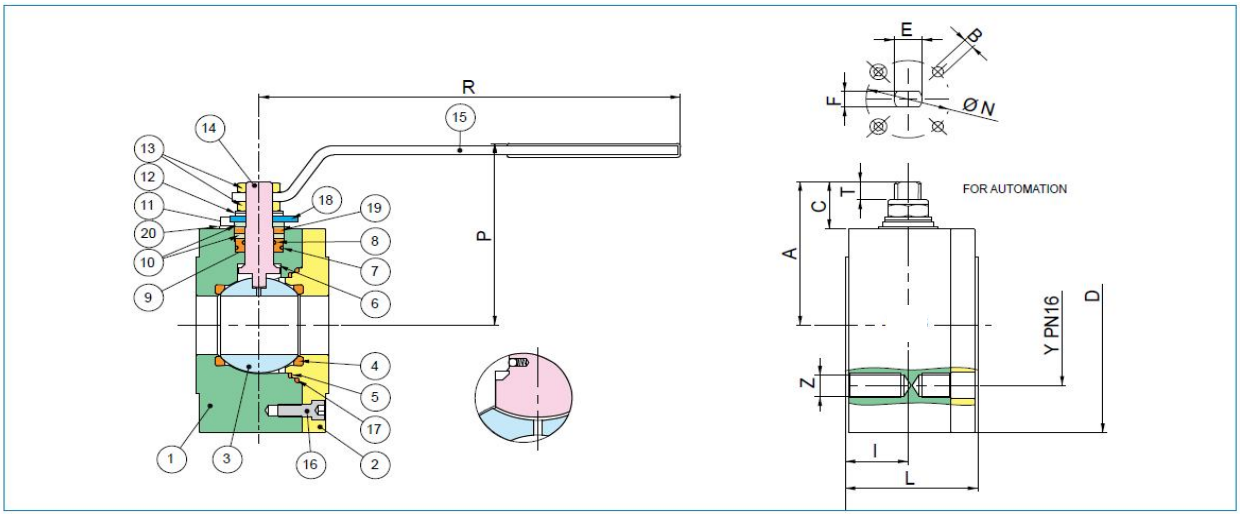

Поз	Наименование	Материал	Кол.
1	Корпус	Сталь ASTM A105	1
2	Патрубок	Сталь ASTM A105	1
3	Шар	Нерж/сталь A182-F304	1
4	Уплотнение шара	PTFE	2
5	Уплотнение	PTFE	1
6	Шайба	PTFE	1
7	Уплотнит.кольцо	FKM (VITON)	1
8	Уплотнит. кольцо	FKM (VITON)	1
9	Уплотнение оси	PTFE	1
10	Шайба	Нерж/сталь A182-F316	2
11	Винт	Углерод/сталь	2
12	Пружинная шайба	Углерод/сталь	4
13	Гайка	Углерод/сталь	2
14	Ось	Нерж/сталь A182-F304	1
15	Ручка	Углерод/сталь	1
16	Винт	Углерод/сталь	4
17	Уплотнение	Graphoil	1
18	Ограничитель	Углерод/сталь	1
19	Уплотнение оси	Graphoil	1
20	Шайба	Нерж/сталь	2

DN		D	Y	Z	I	L	R	P	A	C	T	E	F	B	N	KV	PN	Кг
1/2”	15	90	65	4xM12	22	53	131	69	52,5	19	8	M10	7	M5	Ø42-F04	16,3	40	2,3
3/4”	20	95	75	4xM12	22	53	131	74	56	18	8	M10	7	M5	Ø42-F04	29,5	40	2,45
1”	25	110	85	4xM12	24	57	174	92	72,5	25	13	M12	8	M5	Ø42-F04	43	40	3,8
1”1/4	32	130	100	4xM16	30	65	174	97	76	23	13	M12	8	M5	Ø42-F04	89	40	5,6
1”1/2	40	140	110	4xM16	37,5	79	250	118	93	31	10	M16	10	M6	Ø50-F05	230	40	8,5
2”	50	150	125	4xM16	42	84	250	126	102	31	18	M20	14	M6	Ø50-F05	265	40	10,0
2”1/2	65	180	145	4xM16	50,5	103	321	143	121	37	18	M20	14	M8	Ø70-F07	540	16	17,5
3”	80	190	160	8xM16	61	122	381	153	132	42	18	M24	18	M8	Ø70-F07	873	16	27,5
4”	100	220	180	8xM16	77,5	155	381	166	145	43	18	M24	18	M10	Ø102-F10	1320	16	36,80

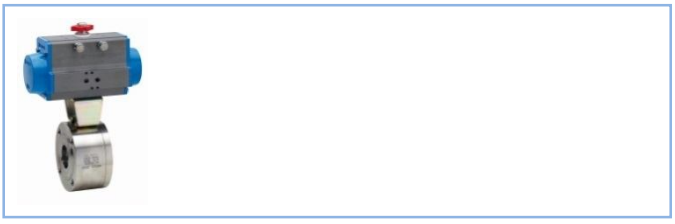

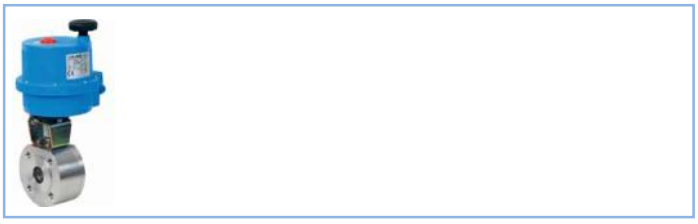

АРХИМЕД ТОРГОВО-ИНЖЕНЕРНЫЙ ЦЕНТР

тел. +7 (495) 788-54-55 • www.airar.ru • info@airar.ru