Пневматический привод QUIFER 0-90°, серия КР-003LTR алюминий

АРХИМЕД ТОРГОВО-ИНЖЕНЕРНЫЙ ЦЕНТР

QUIFER

КР003-LTR

Специальное исполнение для российского рынка. Произведено под контролем «АРХИМЕД».

- поршневой четверть-оборотный пневматический привод **Rack and Pinion** для шаровых кранов и дисковых затворов
- компактный легкий и прочный корпус из глубоко анодированного алюминия
- устройство зубчато-реечного механизма обеспечивает высокое качество изготовления и является одним из самых надежных устройств пневматических приводов среди производителей в условиях современного рынка

серия КР двухстороннего действия

- всепогодное исполнение, все детали имеют высокую стойкость к коррозии
- под заказ: устойчивость к низким (до -65°С) и высоким температурам (до +180°С) окр. среды
- смазка на весь срок службы привода
- присоединительные размеры соответствуют стандартам ISO 5211 и VDI/VDE 3845
- сертификация в соответствии ISO9001:2008, **EAC (ТР ТС 012/2011**)

Общие характеристики	Пневматический привод Серия КР-003LTR
Материал корпуса	Анодированный алюминий AW-6063-T6
Материал поршней, крышек	Алюминий L-2653-60 T6
Температура окр. среды	низкая -50°С +80°С
Зубчатый вал	Никелированная сталь
Среда управления	Сжатый воздух или неагрессивный газ
Давление управления	1-10 бар
Максимальное усилие	19 Нм (при 6,9 бар)
Стандартный угол поворота	0-90° ±2,5° (от 87,5° до 92,5°)

Отличия КР-003LTR от КР-003LT (стандартное исполнение):

1. специальное исполнение для российского рынка:
   - повышенная надёжность при экстремальных условиях эксплуатации;
   - увеличенный запас прочности, ресурс более 1,000,000 циклов;
   - усиленное (двойное) анодирование корпуса;
   - прецизионная обработка внутренних деталей.
2. поставляется с комплектующими по пневматической разводке
3. поставляется с адаптированным монтажным комплектом
4. сборка и контроль оборудования на территории РФ

Устройство и материалы пневматического привода QUIFER

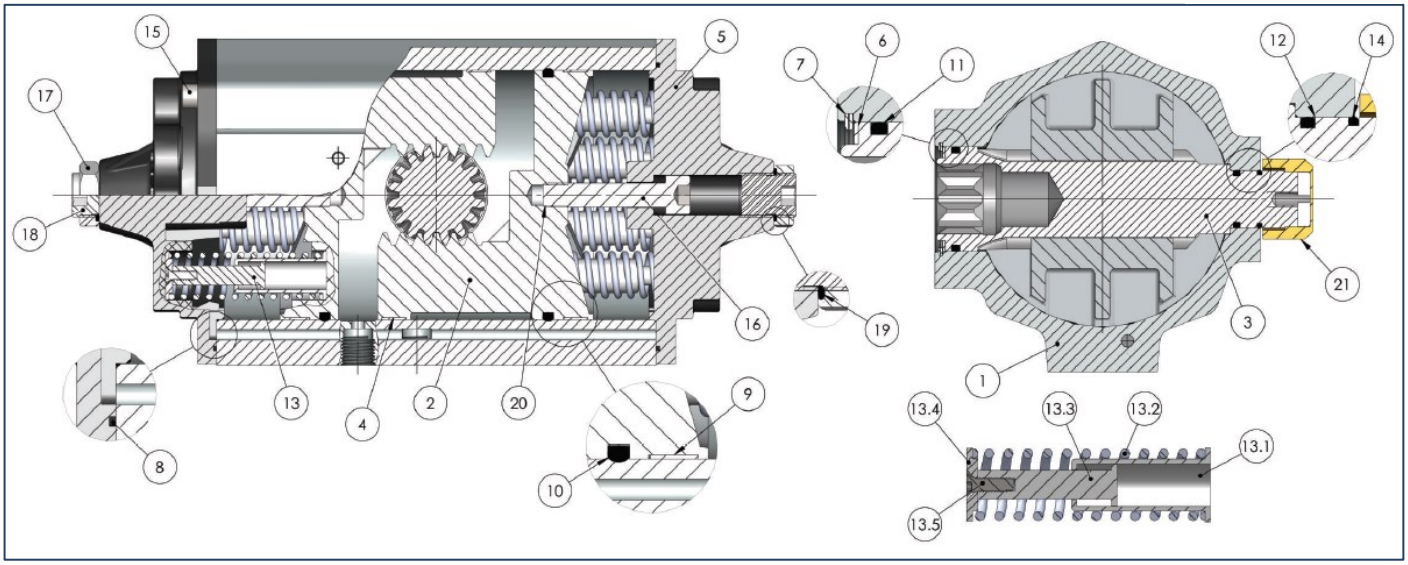

	Наименование	Материал	Кол-во	Покрытие
1.	Корпус	Алюминий AW-6063-T6	1	Глубокое анодирование
2.	Поршень	Алюминий L-2653 T6	2	Глубокое анодирование
3.	Зубчатый вал	Сталь C-45E (F-1140)	1	Никелирование
4.*	Подшипник скольжения	Пластик DELRIN (Poli Oxi Metilen)	от2х до 4х	-
5.	Крышка	Алюминий L-2653 T6	2	Полиуретановая окраска
6.*	Упорная шайба	Пластик DELRIN (Poli Oxi Metilen)	1	-
7.*	Стопорное кольцо	Нержавеющая сталь AISI302	1	-
8.*	Уплотнительное кольцо крышки	NBR 70Sh	2	-
9.*	Подшипник скольжения поршня	P.T.F.E.	от2х до 4х	-
10.*	Уплотнительное кольцо поршня	NBR 70Sh	2	-
11.*	Нижнее уплотнительное кольцо зубчатого вала	NBR 70Sh	1	-
12.*	Верхнее уплотнительное кольцо зубчатого вала	NBR 70Sh	1	-
13.	Набор пружин		от 12 до 44	
13.1	Корпус втулки под пружину	NYLON+30% fiberglass	1	-
13.2	Пружина	Сталь CrSi	1	DACROMET 320
13.3	Втулка под пружину	NYLON+30% fiberglass	1	
13.4	Шайба втулки под пружину	NYLON+30% fiberglass	1	
13.5	Болт втулки	Углеродистая сталь	1	Цинкование
14.*	Дублирующее верхнее уплотнительное кольцо зубчатого вала	NBR 70Sh	1	-
15.	Болт крышки	Нерж/сталь DIN-912 A2	от 8 до 36	-
16.	Внутренний ограничитель хода	Нерж/сталь DIN-912 12.9	2	DACROMET 320
17.	Гайка ограничителя хода	Нержавеющая сталь AISI302	2	-
18.	Внутренний ограничитель хода	Нержавеющая сталь AISI302	2	-
19.*	Уплотнительное кольцо ограничителя хода	NBR 70Sh	2	-
20.	Вставка	Нержавеющая сталь 18.10	2	-
21.	Визуальный индикатор	Полипропилен	1	-

* позиции входят в ремкомплект привода

Пневматический привод QUIFER 0-180°
серия КР/КРМ - алюминий

Размер	Расход воздуха за цикл, л		Время срабатывания при 6,0 бар, сек			Вес, кг	
	открытие	закрытие	двойного действия	с пружинным возвратом		КР	КРМ
				открытие	закрытие		
КР-003/ КРМ-003	0,107	0,1	<1	1	<1	1,25	1,30

Таблица усилий пневмоприводов двойного действия

Размер	2,7 бар	3,5 бар	4,1 бар	5,0 бар	5,5 бар	6,0 бар	6,9 бар
КР-003	7,5	10	11	14	15	16,5	19

Размеры пневмопривода серии КР/КРМ, корпус – алюминий, 0-90°

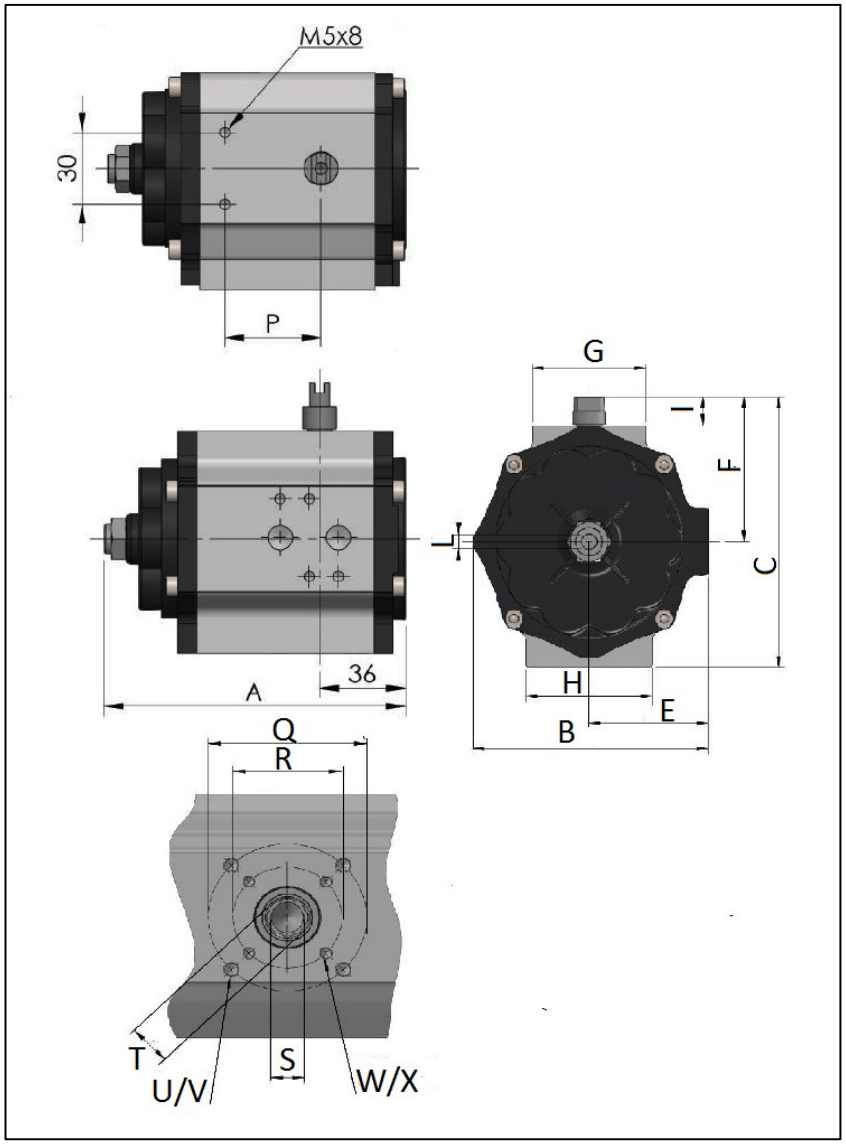

Размер	A	B	C	D	E	F	G	H	I	J	K	L	M	P	Q	R	S	T	UxV	WxX	ISO-5211
КР-003LTR	124	89	111	73	49	64	46	48	20	4	16	5	16	40	50	36	11	14,2	M6x9	M5x8	F03/F05