Серия – VB для общепромышленного применения

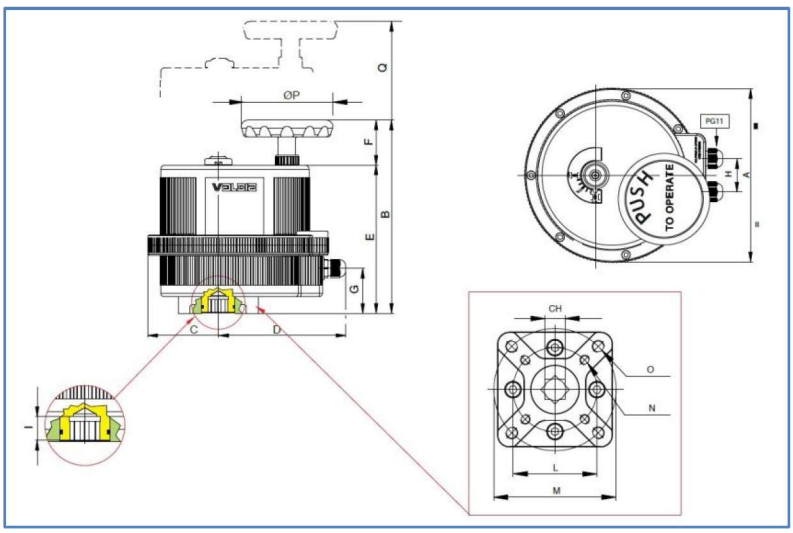

MOD	ISO5211	CH	A	B	C	D	E	F	G	H	I	L	M	N	O	ØP	Q
VB015	F03-F05	11	123	142	43	121	126	16	103	32	14	36	50	M5x12	M6x14	68	65
VB030	F03-F05	11	157	188	61	130	146	42	33	36	12	36	50	M5x12	M6x14	65	100
VB060	F05-F07	14	185	215	68	147	173	42	51	36	16	50	70	M6x15	M8x17	65	110
VB110	F05-F07	17	211	232	84	153	178	54	54	40	19	70	102	M8x20	M10x20	110	115
VB190	F07-F10	17	211	232	84	153	178	54	54	40	19	70	102	M8x20	M10x20	110	115
VB270	F07-F10	22	222	233	77	170	182	52	54	40	24	70	102	M8x20	M10x20	110	115
VB350	F07-F10	22	222	233	77	170	182	52	54	40	24	70	102	M8x20	M10x20	110	115

Технические характеристики электроприводов							
Модель	VB015	VB030	VB060	VB110	VB190	VB270	VB350
Напряжение	12V AC/DC, 24V AC/DC, 100-240V AC						
Макс. усилие, Нм	15	30	60	110	190	270	350
Время срабатывания, сек	10	8	9	27	27	50	50
Ограничитель усилия	+	+	+	+	+	+	+
Защита	IP65	IP67	IP67	IP67	IP67	IP67	IP67
Угол поворота (под заказ)	0-90° (180°/270°)	0-90° (180°/270°)	0-90° (180°/270°)	0-90° (180°/270°)	0-90° (180°-270°)	0-90° (180°-270°)	0-90° (180°-270°)
Ручной дублер	+	+	+	+	+	+	+
Обогреватель (при -25°C)	+	+	+	+	+	+	+
Индикатор положения	+	+	+	+	+	+	+
Концевые выключатели	2 SPDT	2 SPDT	2 SPDT	2 SPDT	2 SPDT	2 SPDT	2 SPDT
Присоединение ISO 5211	F03-F05	F03-F05	F05-F07	F07-F10	F07-F10	F07-F10	F07-F10
Размер квадрата, мм	11	11	14	17	17	22	22
Размер квадрата (опция), мм	9	9 -14	11 - 17	14 - 22	14 - 22	17	17
Температура	-20°+55°C	-20°+55°C	-20°+55°C	-20°+55°C	-20°+55°C	-20°+55°C	-20°+55°C
Кабельный ввод	PG11	PG11	PG11	PG11	PG11	PG11	PG11
Вес, кг	1,40	2,30	3,30	4,90	4,90	6,00	6,00

Артикул для заказа электрических приводов VALBIA								
		VB015	**VB030**	**VB060**	**VB110**	**VB190**	**VB270**	**VB350**
Стандартное исполнение 0-90°	12V AC/DC	85L10001	85L10003	85L10006	85L10011	85L10019	85L10027	85L10035
	24V AC/DC	85L00001	85L00003	85L00006	85L00011	85L00019	85L00027	85L00035
	220V AC	85H00001	85H00003	85H00006	85H00011	85H00019	85H00027	85H00035
С батареей безопасности	24V AC/DC	-	85L00203	85L00206	85L00211	85L00219	85L00227	85L00235
	220V AC	-	85H00203	85H00206	85H00211	85H00219	85H00227	85H00235
С позиционером 4-20 mA/0-10V вход/выход	12V AC/DC	-	85L10603	85L10606	85L10611	85L10619	85L10627	85L10635
	24V AC/DC	-	85L00603	85L00606	85L00611	85L00619	85L00627	85L00635
	220V AC	-	85H00603	85H00606	85H00611	85H00619	85H00627	85H00635
С потенциометром 5кОм, 1W	12V AC/DC	-	85L12003	85L12006	85L12011	85L12019	85L12027	85L12035
	24V AC/DC	-	85L02003	85L02006	85L02011	85L02019	85L02027	85L02035
	220V AC	-	85H02003	85H02006	85H02011	85H02019	85H02027	85H02035
С батареей и позиционером	24V AC/DC	-	85L0CA03	85L0CA06	85L0CA11	85L0CA19	85L0CA27	85L0CA35
	220V AC	-	85H0CA03	85H0CA06	85H0CA11	85H0CA19	85H0CA27	85H0CA35

Приводы для тяжелых условий экслуатации

Электропривод серия AR11E (четверть оборотный)

Ex d IIC

Серийный электропривод модель **AR11E** во взрывозащищённом исполнении **Ex d IIC** для эксплуатации во взрывоопасных зонах сертификат ТР ТС 012/2011 **№ TC RU C-RU.AT15.B.01227.** Взрывонепроницаемая оболочка исключает распространение огня или взрыва во внешнюю среду.

Основные технические характеристики:

- Корпус – металлический, стойкий к коррозии из алюминиевого сплава с полиэстровым покрытием, взрывонепроницаемый
- Маркировка взрывозащиты **Ex d II C T5 Gb (X), IP67**
- 16 размеров приводов с усилием **от 50 до 6.000 Нм**
- Напряжение **220/50, 380/50, 24/DC, 110/DC**
- Стандарт присоединения арматуры **ISO 5211/DIN3337.**
- Угол поворота **0°~90°,** под заказ **0°~270°**
- Температура эксплуатации **от -40°C +70°C** (под заказ **-60°C)**
- Встроенный электронный ограничитель усилия
- Штатно установлены концевые выключатели **2xSPDT** 220В 10А, ручной червячный редуктор, визуальный индикатор, обогреватель. Гарантия на оборудование **- 12 месяцев.**

Дополнительно электрические приводы могут быть изготовлены:

- с внешним блоком переключателей местное/удалённое управление
- с интеллектуальным режимом управления и ЖК-монитором
- с неинвазивной настройкой при помощи инфракрасного пульта управления
- со встроенным позиционером, управляющий сигнал **4-20мА** или **0-10VDC**
- с сигналом обратной связи **4-20мА**
- защита **IP68**, погружение **до 10 м** на **250 часов**

Начиная с модели AR11E.150 (1500Нм) приводы комплектуются редуктором повышения мощности.

Электропривод серия AR11E (линейный)

Особенности линейного привода в большой производительной мощности и простоте в эксплуатации за счёт:

- использования интеллектуального электронного модуля с высоко интегрированными микросхемами и микроконтроллером с малым энергопотреблением, с аналоговыми схемами управления,
- внешнего блока управления с ЖК-монитором, который эффективно изолирует от тепловой нагрузки привода и от плат управления двигателем, улучшая функциональность и устойчивость к помехам от аппаратных средств.

Основные технические характеристики:

- Макс. длина хода штока привода - **100 мм**
- 9 размеров приводов с усилием на штоке **2.000 - 30.000N.**
- Взрывозащищённое исполнение **Ex d II C T5 Gb (X), IP67**
- Напряжение **220/50, 380/50, 24/DC, 110/DC**
- Встроенный электронный ограничитель момента (искл.некотрые мод.)
- Штатно установлены внешние концевые выключатели 2xSPDT, ручной редуктор, визуальный индикатор, шкала положения штока
- Указатель положения клапана — во время работы привода положение диска клапана отображается на ЖК-мониторе

Дополнительно электрические приводы могут быть изготовлены:

- со встроенным позиционером, управляющий сигнал 4-20мА или 0-10VDC
- с потенциометром, трансмиттером с сигналом обратной связи 4-20мА
- защита **IP68**, погружение **до 10 м** на **250 часов**

тел. +7 (495) 788-54-55 • www.airar.ru • info@airar.ru

АРХИМЕД ТОРГОВО-ИНЖЕНЕРНЫЙ ЦЕНТР